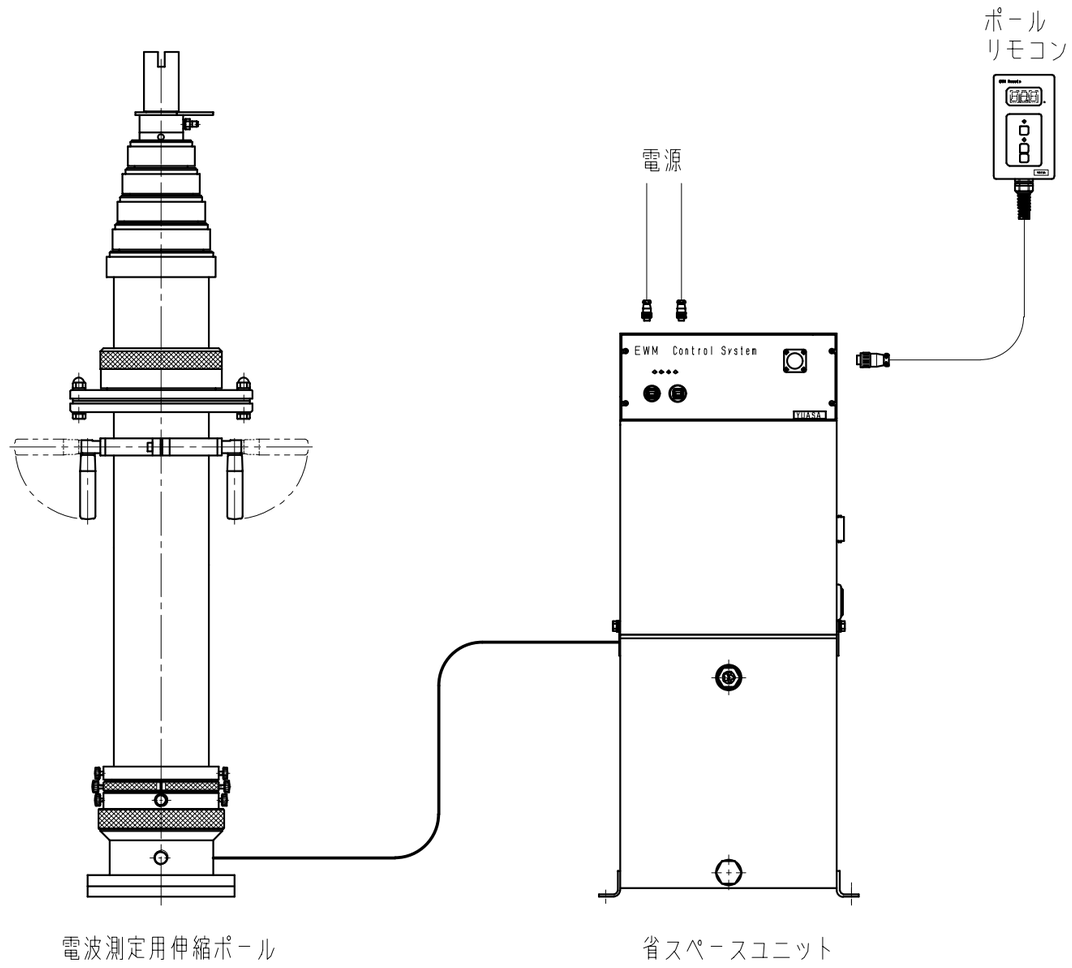
ポール
リモコン
電源
EWM Control System
YUASA
電波測定用伸縮ポール
省スペースユニット