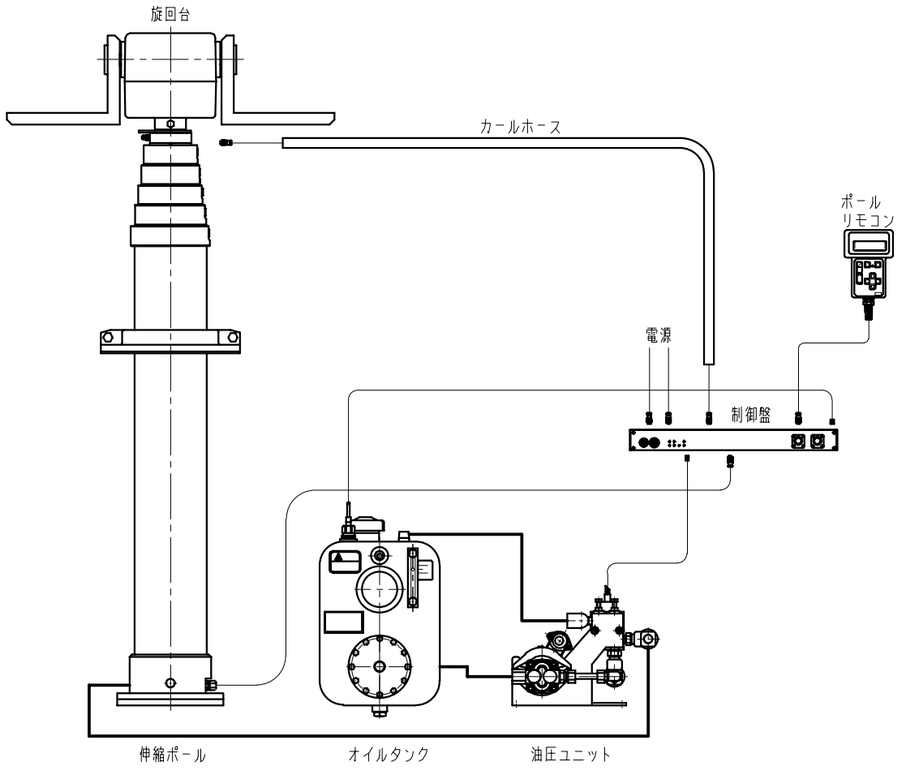
旋回台
カールホース
ポール
リモコン
電源
制御盤
伸縮ポール
オイルタンク
油圧ユニット

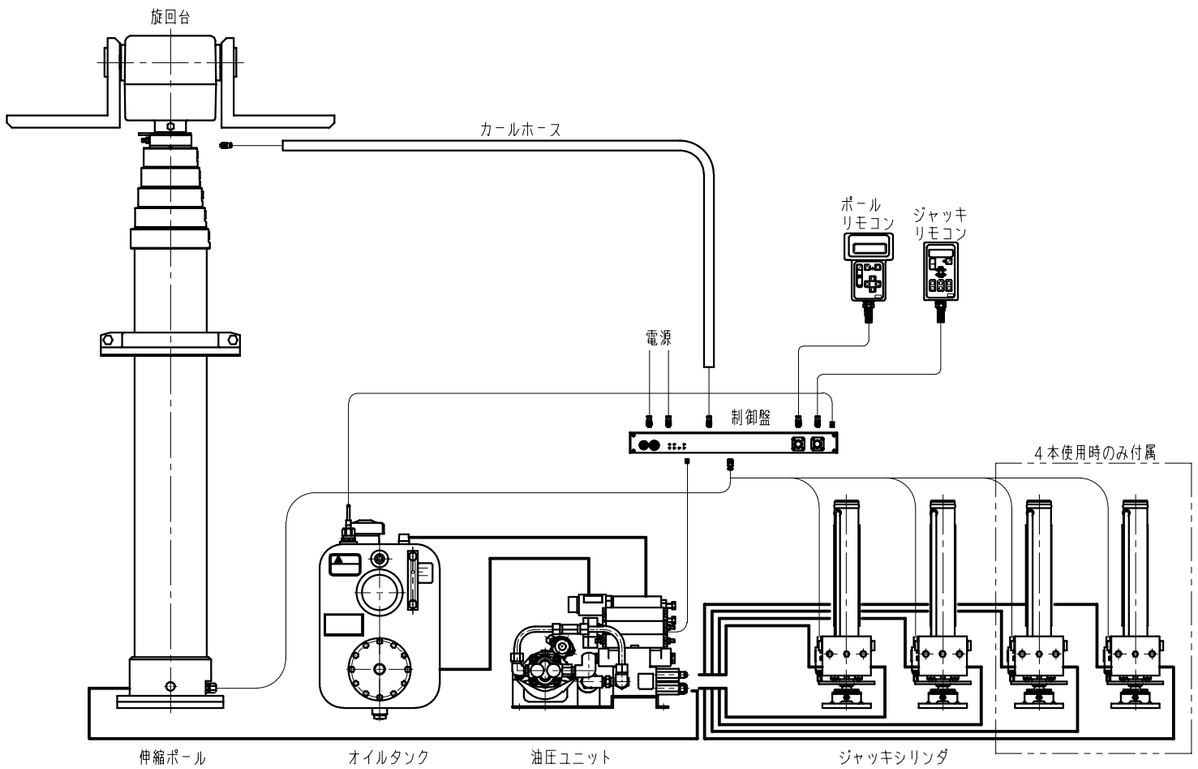
旋回台
カールホース
ポール
リモコン
ジャッキ
リモコン
電源
制御盤
4本使用時のみ付属
伸縮ポール
オイルタンク
油圧ユニット
ジャッキシリンダ

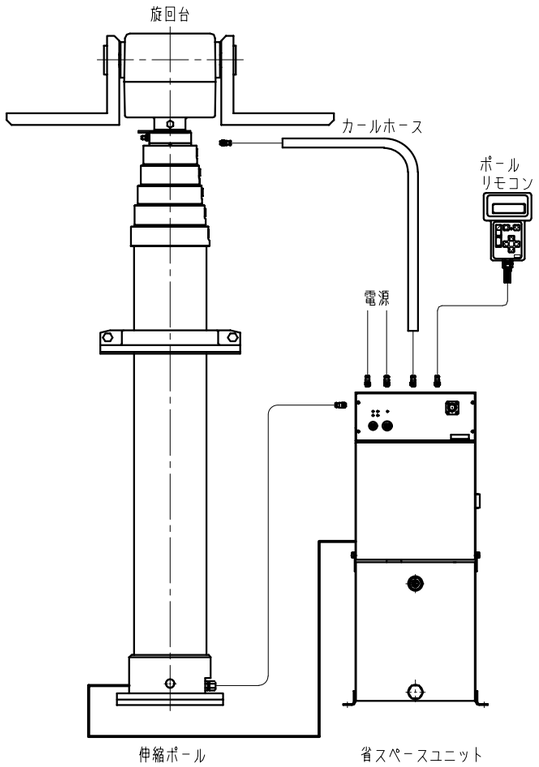
旋回台
カールホース
ポール
リモコン
電源
伸縮ポール
省スペースユニット

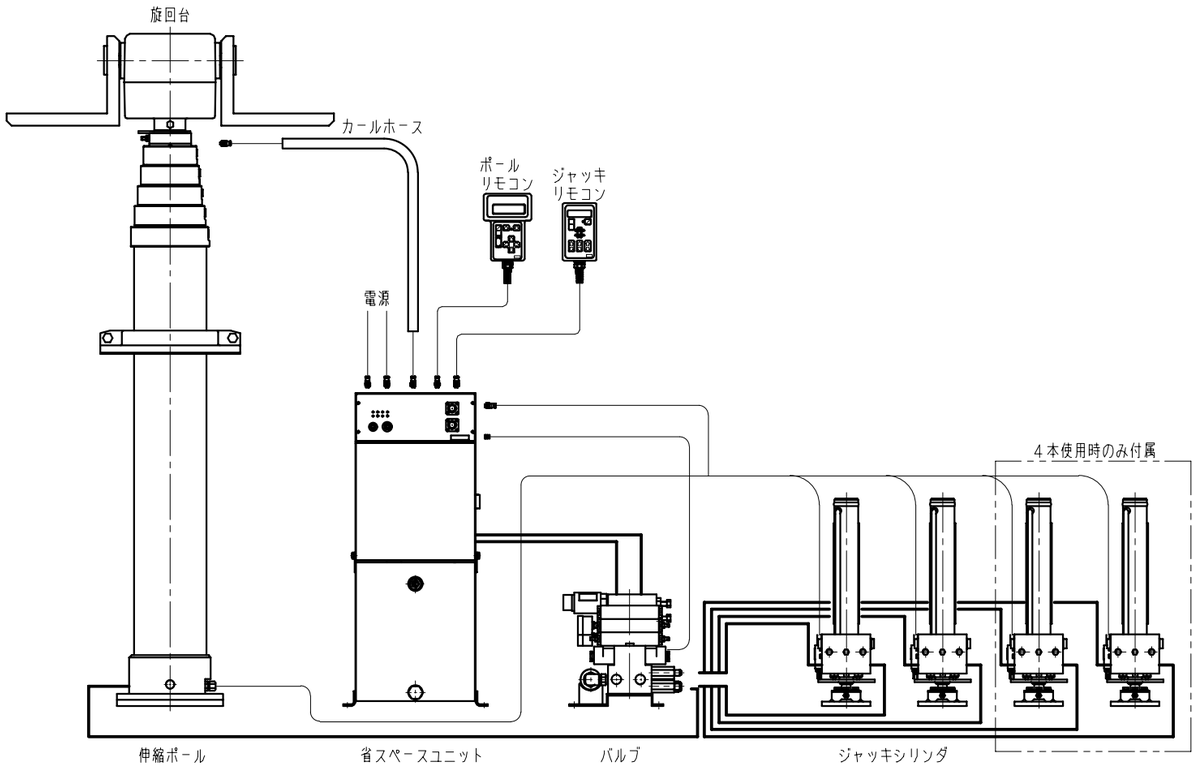
旋回台
カールホース
ポール
リモコン
ジャッキ
リモコン
電源
4本使用時のみ付属
伸縮ポール
省スペースユニット
バルブ
ジャッキシリンダ